Überdruckschutzvorrichtung
Für Manometer
Grundtyp 8030

PN 400 / PN 600 DN 3
DVGW-Ausführung auf Anfrage möglich

>> Funktionsprinzip:
Bei Erreichung des eingestellten Druckes schließt das Ventil selbsttätig und sperrt somit den Durchfluss zum Druckmessgerät. Nach Abfall des Druckes um ca. 25% unter den Schließdruck öffnet sich das Ventil und gibt den Durchfluss wieder frei.

>> Anwendung
Die einstellbare Überdruckschutzvorrichtung dient als Sicherung für das Messgerätes gegen auftretende Überdrücke, die über den Messbereich der Druckmessbereiche hinausgehen.

Bitte prüfen Sie anhand der folgenden technischen Angaben und unserer Bedienungsanleitung, ob dieses Produkt für Ihre spezifische Anwendung geeignet ist.

Bei Fragen sprechen Sie uns gerne an.

Überdruckschutzvorrichtung Typ 8035
Edelstahl, Einstellbereich 50...250 bar, G1/2

© 2022 BMG-Baumgart · Änderungen vorbehalten

BMG-Baumgart GmbH & Co. KG Mess- und Regeltechnik
An der Bega 28 · 32657 Lemgo · Tel.: 0 52 61 / 25 81-0 · Fax: 0 52 61 / 25 81-33 · vertrieb@bmg-baumgart.de · www.bmg-baumgart.de

Überdruckschutzvorrichtung Für Manometer Grundtyp 8030

PN 400 / PN 600 DN 3
DVGW-Ausführung auf Anfrage möglich

>> Gehäuse
8030 Messing (Pressteil) PN 400, Überdrucksicherheit 600 bar
8035 Edelstahl (Gesenkschmiedestück) PN 600, Überdrucksicherheit 1000 bar

>> Messgeräteanschluss
Spannmuffe x Zapfen, G1/2
optional auf Anfrage ½ NPT, weitere auf Anfrage

>> Temperatureinsatzbereich
Max. 80°C

>> Einstellbereiche
0,4… 2,5 bar
2… 6 bar
5… 25 bar
20… 60 bar
50…250 bar
240…400 bar
400…600 bar

>> Werkstoffe

Bauteil	Werkstoff	
	8030	8035
Gehäuse	Messing	Edelstahl 1.4571
Kolben	Edelstahl 1.4571	
Spannmuffe	Stahl	Edelstahl 1.4571
Dichtung	FPM	
Verschlussschraube	Messing	A4
PN	400	600
Überdrucksicherheit	600	1000
Unterdruckbereich	Belastbar bis -1 bar, keine Einstellmöglichkeit	

>> optional mit DVGW-Zulassung
DVGW-Registrier-Nr. DG-4515AO0762
nur für PN 400, Typ 8030
Gehäuse aus Messing
Sapnnmuffe aus Messing
Dichtung (Membrane) aus NBR
Temperatureinsatzbereich: max. 60°C

>> Optionen
Mit Abnahmeprüfzeugnis nach EN 10 204/3.1
In öl- und fettfreier Ausführung für Sauerstoff lieferbar
Weitere Anschlussvarianten

© 2022 BMG-Baumgart · Änderungen vorbehalten

BMG-Baumgart GmbH & Co. KG Mess- und Regeltechnik
An der Bega 28 · 32657 Lemgo · Tel.: 0 52 61 / 25 81-0 · Fax: 0 52 61 / 25 81-33 · vertrieb@bmg-baumgart.de · www.bmg-baumgart.de

Überdruckschutzvorrichtung
Für Manometer
Grundtyp 8030

PN 400 / PN 600 DN 3
DVGW-Ausführung auf Anfrage möglich

>> Maße

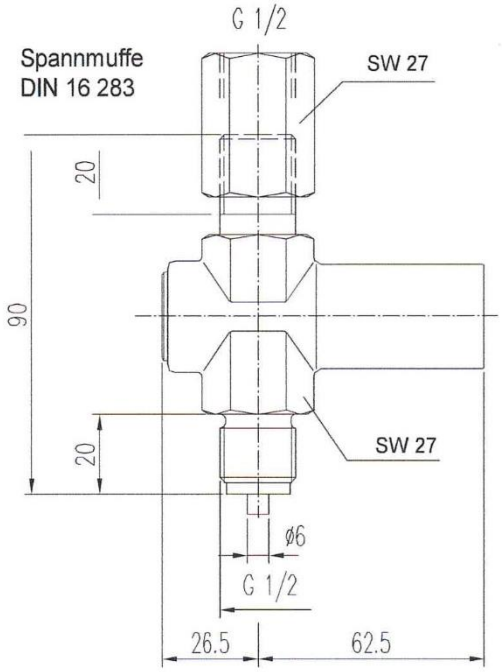

>> Bestellschlüssel | 8 | 0 | 3 | | | 0 | 0 | | - | | | | |

1. Gehäusematerial
   Anschluss G1/2
   Messing, PN 400 → 0
   Edelstahl, PN 600 → 5

2. Einstellbereich

0,4…	2,5 bar	1
2…	6 bar	2
5…	25 bar	3
20…	60 bar	4
50…	250 bar	5
240…	400 bar	6
400…	600 bar	7

3. DVGW-Zulassung, nur PN 400 → DVGW

4. weitere Optionen
   auf Anfrage, bitte im Klartext angeben

Bitte alle leeren Felder des Bestellschlüssels ausfüllen. Die entsprechenden Kennzahlen entnehmen Sie bitte den obenstehenden Angaben. Optionen sind auf Anfrage möglich. Bitte geben Sie diese im Klartext an.
Bitte beachten Sie auch, dass Zeugnisse für Werkstoffe nach DIN EN 10204 direkt **bei Bestellung/Anfrage mit angefordert/angefragt werden müssen.** Eine nachträgliche Prüfung und Ausstellung der Werkstoffzeugnisse ist nicht möglich.

Bestellbeispiel 8035 005 DVGW
Überdruckschutzvorrichtung in Edelstahl Typ 8035, G1/2 Spannmuffe x Zapfen, Einstellbereich 50…250 bar, mit DVGW-Zulassung

© 2022 BMG-Baumgart · Änderungen vorbehalten

BMG-Baumgart GmbH & Co. KG Mess- und Regeltechnik
An der Bega 28 · 32657 Lemgo · Tel.: 0 52 61 / 25 81-0 · Fax: 0 52 61 / 25 81-33 · vertrieb@bmg-baumgart.de · www.bmg-baumgart.de