Raumthermometer, Edelstahl
Typ 3471r, hinterer Befestigungsrand

Temperatur mechanisch

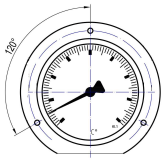

Nenngröße Ø 100 mm, Ø 160 mm
Edelstahlgehäuse mit Bajonettring aus Edelstahl, hinterer Befestigungsrand mit Abstandsbolzen
rückseitiger Raumtemperaturfühler, Edelstahl

Made in Germany

>> Messprinzip:
Ausdehnungsprinzip mit Inertgas

>> Anwendung
Gasdruckthermometer mit Stickstofffüllung sind rein mechanische Thermometer. Das Messystem arbeitet mit einem Gasvolumen in einer Rohrfeder oder C-Feder. Bei Erwärmung dehnt sich das Gasvolumen aus, bei Abkühlung zieht sich das Volumen zusammen. An der C-Feder wird eine Verbindung zum Instrumentenzeiger hergestellt. Der Instrumentenzeiger zeigt die Temperatur auf der Skala an.

Unser Spezial-Typen 3471R und 3481R besitzen einen rückseitigen Temperaturfühler aus Edelstahl und dienen der Messung der Raumtemperatur. Der Messfühler ist zwischen Gehäuse und Befestigungsrand angebracht.

Bitte prüfen Sie anhand der folgenden technischen Angaben und unserer Bedienungsanleitung, ob dieses Produkt für Ihre spezifische Anwendung geeignet ist.

Bei Fragen sprechen Sie uns gerne an.

Gasdruckthermometer als Raumthermometer Typ 3471r
Edelstahlgehäuse mit Bajonettring, hinterer Befestigungsrand

© 2022 BMG-Baumgart · Änderungen vorbehalten

BMG-Baumgart GmbH & Co. KG Mess- und Regeltechnik
An der Bega 28 · 32657 Lemgo · Tel.: 0 52 61 / 25 81-0 · Fax: 0 52 61 / 25 81-33 · vertrieb@bmg-baumgart.de · www.bmg-baumgart.de

Raumthermometer, Edelstahl
Typ 3471r, hinterer Befestigungsrand

Temperatur mechanisch

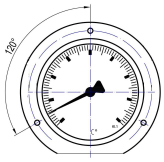

Nenngröße Ø 100 mm, Ø 160 mm
Edelstahlgehäuse mit Bajonettring aus Edelstahl, hinterer Befestigungsrand mit Abstandsbolzen
rückseitiger Raumtemperaturfühler, Edelstahl

>> Ausführung
nach EN 13 190 (bisher DIN 16203), Klasse 1
IP65

>> Gehäuse
Nenngröße Ø 100 mm, Ø 160 mm
Edelstahl 1.4301, Bajonettring Edelstahl
Hinterer Befestigungsrand mit Abstandsbolzen zum Gehäuse
Die Thermometer werden mit Justageschraube von ±6% geliefert

>> Sichtscheibe
Instrumentenglas

>> Skala
Aluminium weiß, schwarze Ziffern
Option: mit farbigem Bereich bzw. mit farbigem Feld, mit Kundenlogo

>> Anzeigebereich
Standard
-40 … + 40°C
-40 … + 60°C
-30 … + 50°C
-20 … +60°C
Sondermessbereiche
auf Anfrage

>> Tauchschaft (Temperaturfühler)
Edelstahl
Starre Verbindung zum Gehäuse
rückseitig

>> Optionen
Doppelskala °C/°F oder Anzeige in °F
Aufdruck mit farbigem Bereich bzw. mit farbigem Feld, z.B. rot markierter,
Aufdruck mit Kundenlogo
Sonderanzeigebereiche
Andere Werkstoffe
Roter Markenzeiger

Gewicht: 530 g (NG 100), 900 g (NG 160)

© 2022 BMG-Baumgart · Änderungen vorbehalten

BMG-Baumgart GmbH & Co. KG Mess- und Regeltechnik
An der Bega 28 · 32657 Lemgo · Tel.: 0 52 61 / 25 81-0 · Fax: 0 52 61 / 25 81-33 · vertrieb@bmg-baumgart.de · www.bmg-baumgart.de

Raumthermometer, Edelstahl
Typ 3471r, hinterer Befestigungsrand

Nenngröße Ø 100 mm, Ø 160 mm
Edelstahlgehäuse mit Bajonettring aus Edelstahl, hinterer Befestigungsrand mit Abstandsbolzen
rückseitiger Raumtemperaturfühler, Edelstahl

Temperatur mechanisch

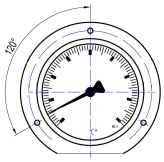

>> Maße

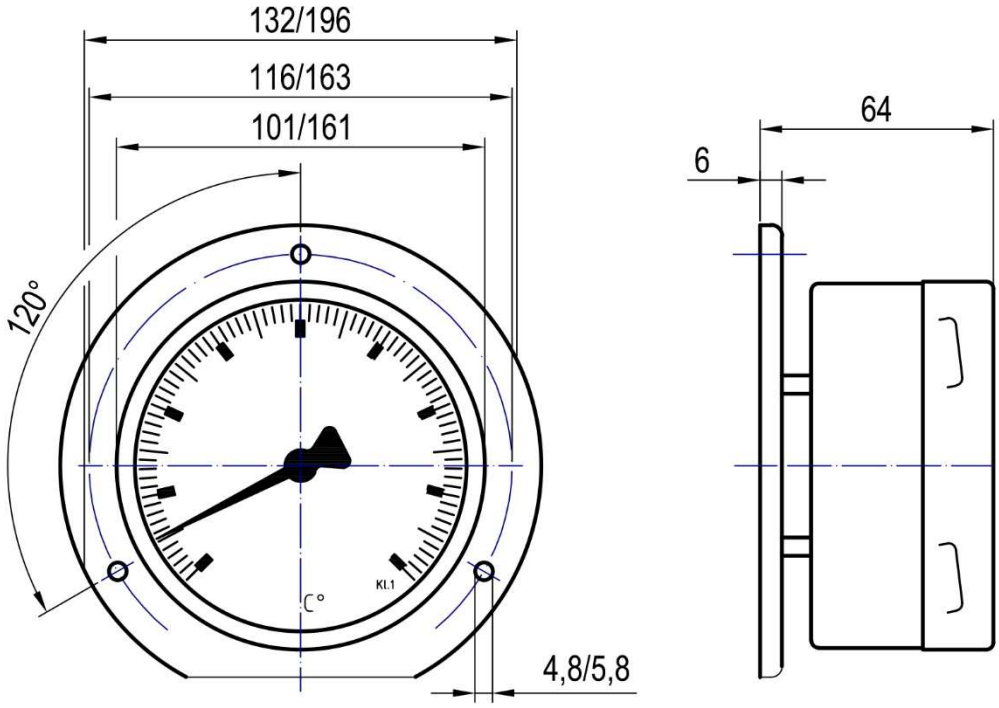

© 2022 BMG-Baumgart · Änderungen vorbehalten

BMG-Baumgart GmbH & Co. KG Mess- und Regeltechnik
An der Bega 28 · 32657 Lemgo · Tel.: 0 52 61 / 25 81-0 · Fax: 0 52 61 / 25 81-33 · vertrieb@bmg-baumgart.de · www.bmg-baumgart.de

Raumthermometer, Edelstahl
Typ 3471r, hinterer Befestigungsrand

Temperatur mechanisch

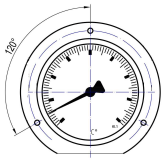

Nenngröße Ø 100 mm, Ø 160 mm
Edelstahlgehäuse mit Bajonettring aus Edelstahl, hinterer Befestigungsrand mit Abstandsbolzen
rückseitiger Raumtemperaturfühler, Edelstahl

>> Bestellschlüssel

3	4		1	r				

1. Nenngröße Gehäuse
   Standard
   - 100 mm → 7
   - 160 mm → 8
   - Weitere → X
   - Im Klartext angeben

2. Anzeigebereich
   - -40 bis +40°C → 044
   - -40 bis +60°C → 046
   - -30 bis +50°C → 035
   - -20 bis +60°C → 026
   - Sondermessbereich → xxx
   - im Klartext angeben

3. Optionen
   - Ohne → leer
   - Doppelskala °C/°F → D
   - Skala in °F → F
   - Sonstige → S
   - im Klartext angeben

Bitte alle leeren Felder des Bestellschlüssels ausfüllen. Die entsprechenden Kennzahlen entnehmen Sie bitte obenstehenden Angaben. Sondermessbereiche, Sonderlängen, weitere Prozessanschlüsse und sonstige Optionen sind auf Anfrage möglich. Bitte geben Sie diese im Klartext an.

Bestellbeispiel 3471r 035
Feder-Thermometer (Typ 3471r), Nenngröße 100 mm, rückseitiger Raumtemperaturfühler, Anzeigebereich -30 bis +50°C

© 2022 BMG-Baumgart · Änderungen vorbehalten

BMG-Baumgart GmbH & Co. KG Mess- und Regeltechnik
An der Bega 28 · 32657 Lemgo · Tel.: 0 52 61 / 25 81-0 · Fax: 0 52 61 / 25 81-33 · vertrieb@bmg-baumgart.de · www.bmg-baumgart.de